LEANDYNAMIC

Les étapes de construction

ÉTAPE 3 :DÉFINITION DES RAILS À GALETS

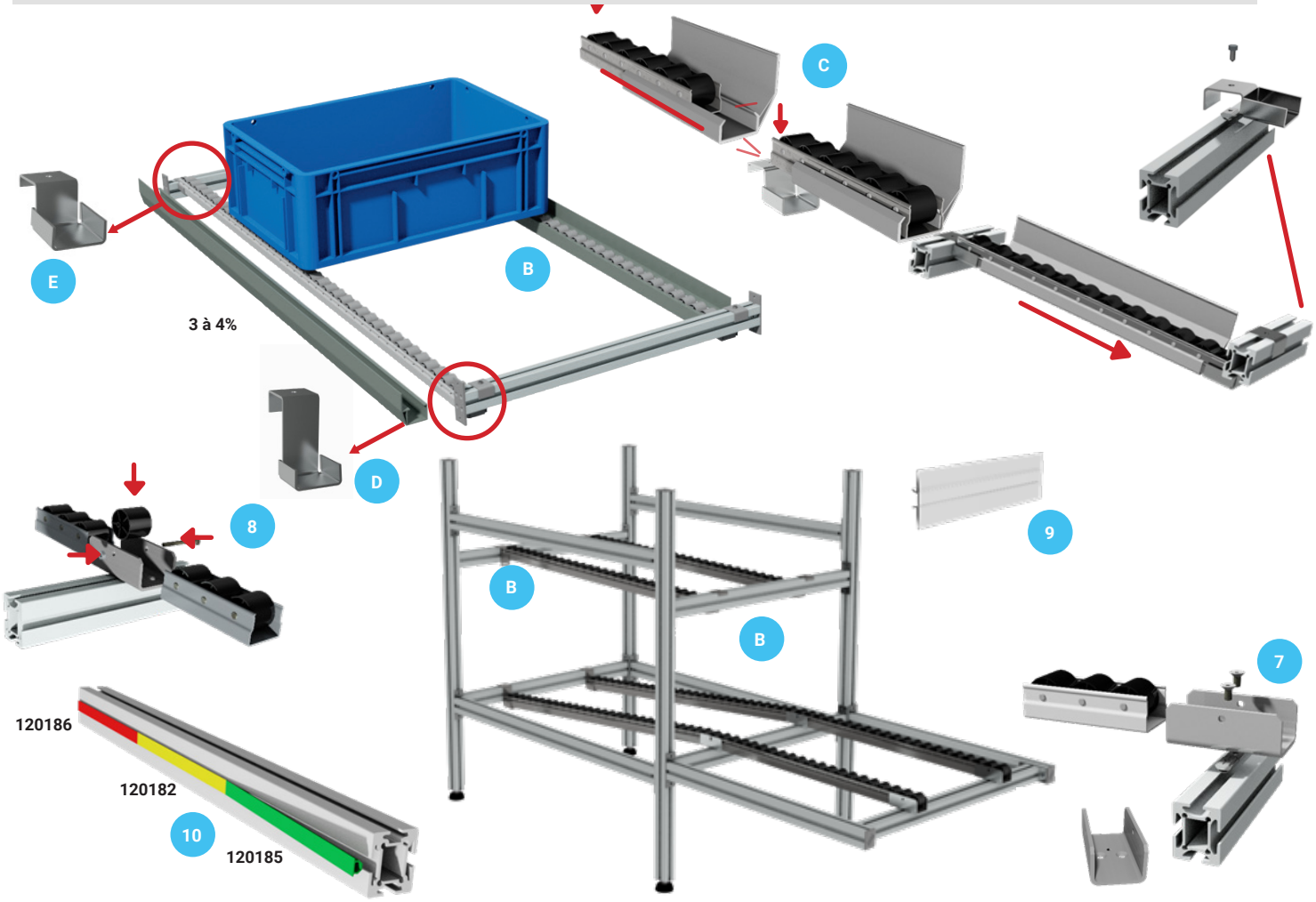

	CODE	DÉSIGNATION	DÉLAI
B	690140	Rail à galets Profondeur 657 mm Charge admissible pour 2 rails : 90 kg utilisation par multiple	5 jours
B	690143	Rail à galets Profondeur 910 mm Charge admissible pour 2 rails : 85 kg utilisation par multiple	5 jours
B	690141	Rail à galets Profondeur 1310 mm Charge admissible pour 2 rails : 75 kg utilisation par multiple	5 jours
B	690144	Rail à galets Profondeur 1510 mm Charge admissible pour 2 rails : 68 kg utilisation par multiple	5 jours
B	690142	Rail à galets Profondeur 1980 mm Charge admissible pour 2 rails : 50 kg utilisation par multiple	5 jours
B	690190	Rail à galets ESD Profondeur 657 mm Charge admissible pour 2 rails: 90 kg, utilisation par multiple	5 jours
B	690191	Rail à galets ESD Profondeur 910 mm Charge admissible pour 2 rails: 82 kg, utilisation par multiple	5 jours
B	690192	Rail à galets ESD Profondeur 1310 mm Charge admissible pour 2 rails: 75 kg, utilisation par multiple	5 jours
B	690193	Rail à galets ESD Profondeur 1510 mm Charge admissible pour 2 rails: 68 kg, utilisation par multiple	5 jours
B	690194	Rail à galets ESD Profondeur 1975 mm Charge admissible pour 2 rails: 50 kg, utilisation par multiple	5 jours
C	690150	Profil de guidage latéral L 560 mm emboitable	5 jours
C	690153	Profil de guidage latéral L 810 mm emboitable	5 jours
C	690151	Profil de guidage latéral L 1220 mm emboitable	5 jours
C	690154	Profil de guidage latéral L 1420 mm emboitable	5 jours
C	690152	Profil de guidage latéral L 1880 mm emboitable	5 jours
D	690122	Lot de 4 fixations butées rail à galets avec visserie	5 jours
E	690123	Lot de 4 fixations départs rail à galets avec visserie	5 jours
7	690124	Lot de 4 fixations rail à galets d'extrémité avec visserie	5 jours
8	690125	Lot de 4 fixations rail à galets médian avec rouleau et visserie	5 jours
9	690131	Etiquette de repérage L 100 x 32 mm à cliper sur profil aluminium	5 jours
10	120182	Kit bouche rainures jaune L 12 mètres A introduire dans la rainure du profil aluminium	5 jours
10	120186	Kit bouche rainures rouge L 12 mètres A introduire dans la rainure du profil aluminium	5 jours
10	120185	Kit bouche rainures vert L 12 mètres A introduire dans la rainure du profil aluminium	5 jours
11	140802	Bande adhésive jaune L 25 M x H 12.5 mm A disposer sur le côté du rail à galets en métal	5 jours
11	140806	Bande adhésive rouge L 25 M x H 12.5 mm A disposer sur le côté du rail à galets en métal	5 jours
11	140805	Bande adhésive vert L 25 M x H 12.5 mm A disposer sur le côté du rail à galets en métal	5 jours
12	140702	Bande magnétique jaune H 15 mm x L 5 M	5 jours
12	140706	Bande magnétique rouge H 15 mm x L 5 M	5 jours
12	140705	Bande magnétique vert H 15 mm x L 5 M	5 jours